TRANSPORTER ELETTRICO

Semplifica la movimentazione in magazzino
Con la sua doppia funzionalità, combina il trasporto rapido delle merci con lo spostamento simultaneo dell'operatore.



SPRINT

PRESTAZIONI E CARATTERISTICHE PRINCIPALI

- **GAMMA** Disponibile con due schienali, per guida seduta o in piedi.
- **2000 KG** Capacità di traino.
- **VERSATILE** Cassone opzionale o gancio traino.
- **ADATTABILE** Si integra perfettamente con le attrezzature già presenti in azienda.
- **RAGGIO DI STERZATA RIDOTTO** 2,3mt

DATI TECNICI

Potenza max	1000 W
Motore elettrico	Brushless 48 V
n. 4 Batterie gel	12 V / 85 Ah /4 kWh
Carica batteria	7 Ah
Velocità	10 km/h
Capacità di carico	450 kg
Capacità di traino	2000 kg
Volume di carico	400 x 750 x 250 (con cassone)
Diametro ruota	8"
Segnalazioni sonore	Clacson - Backup Beeper
Segnalazioni ottiche	Lampeggiante (optional)
Comandi velocità	Velocità Max Regolabile
Peso	300 Kg
Gancio traino	Di serie



VERSIONE CON SCHIENALE
SPRINT-STA-RS-NAK

DIMENSIONI

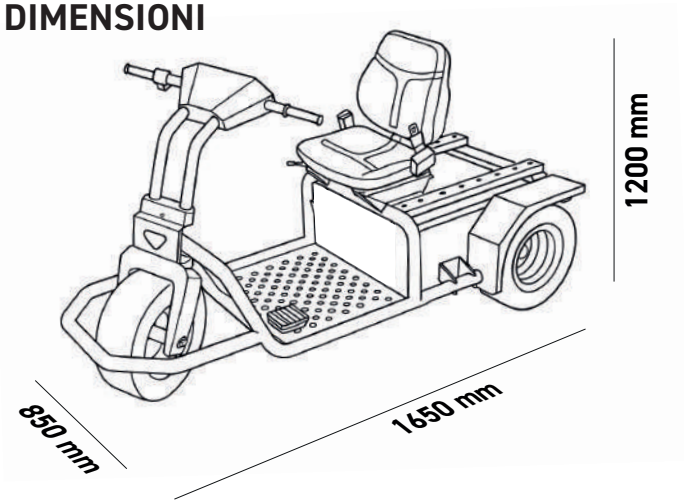

ACCESSORI OPZIONALI

Codice	Descrizione	Note Tecniche
50CAS	Carico Cassone	Espandibile da 110 lt fino a 185 lt

Le specifiche tecniche dei prodotti sono da considerarsi aggiornate alla data di pubblicazione; il Produttore si riserva il diritto di apportare modifiche in qualsiasi momento e senza preavviso, declinando ogni responsabilità per danni diretti o indiretti a persone o cose derivanti da inesattezze, errori materiali od omissioni nei dati forniti, i quali non costituiscono impegno contrattuale

MOBILFER MOVOT