TRANSPORTER ELETTRICO LUNGO

Guida a timone per carichi extra large.
Consente una gestione agile e sicura dei carichi più voluminosi, sempre con il massimo comfort di utilizzo grazie al controllo a timone progettato per una sola mano.

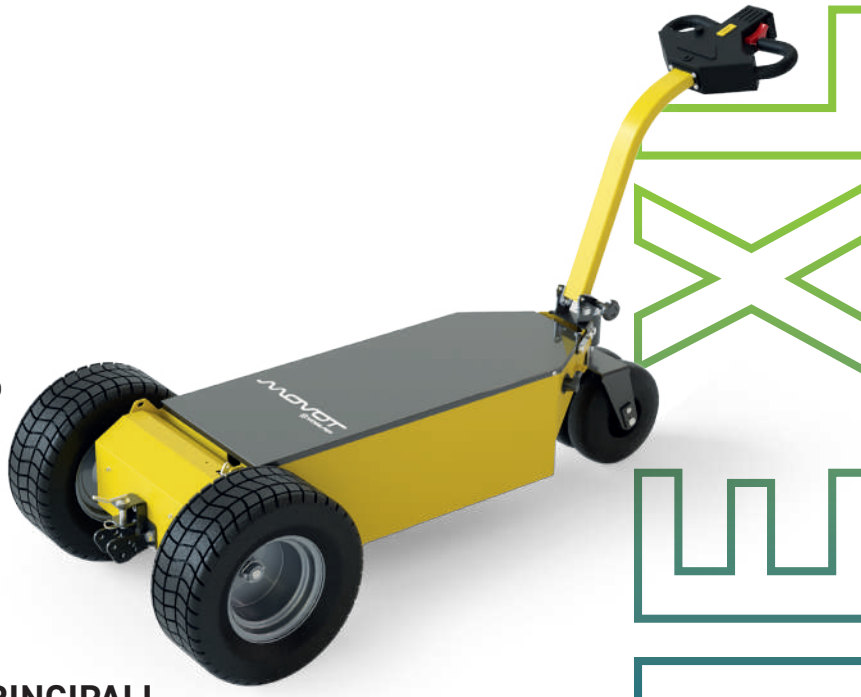

PRESTAZIONI E CARATTERISTICHE PRINCIPALI

- **CAPACITÀ DI TRAINO MAX** 2.000 kg.
- **VIBRAZIONI** Pressoché inesistenti grazie alla struttura robusta e al motore elettrico.
- **GUIDA** Sistemi di sicurezza integrati sul timone.
- **GRANDI VOLUMI** Trasporto di merci voluminose.

DATI TECNICI

Potenza max	600 W
Motore elettrico	24 V
n. 2 Batterie gel	12 V / 85 Ah /2kWh
Carica batteria	7 Ah
Velocità	4,5 km/h
Capacità di carico	450 kg
Capacità di traino	2000 kg
Volume di carico	1450 x 700 x 290 (con cassone)
Diametro ruota	8"
Comandi velocità	Velocità MAX variabile
Arresto di emergenza	Presente
Specifiche timone	Regolabile in altezza
Peso	150 Kg

SPECIFICHE ELETTRICHE

- **BATTERIE** AGM da 85Ah
- **MOTORE** Elettrico ad alte prestazioni, silenzioso e sostenibile

DIMENSIONI

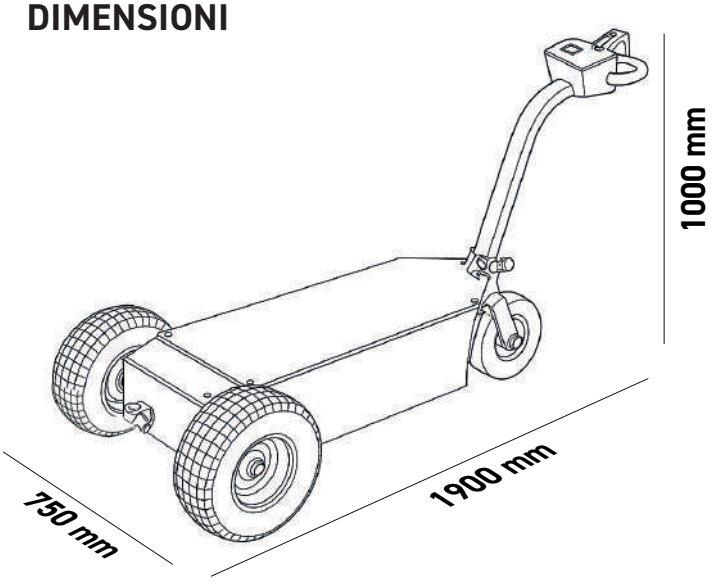

ACCESSORI OPZIONALI

Codice	Descrizione	Note Tecniche
10CAS	Carico Cassone	Espandibile da 110 lt fino a 185 lt
11TRA	Carico Traino	Gancio per traino carrelli
12RI4	Carico Rifiuti 4 Ruote	Attacco specifico per bidoni a 4 ruote
13RI2	Carico Rifiuti 2 Ruote	Attacco specifico per bidoni a 2 ruote
SNOW	Opzione Snow	Lama spazzaneve anteriore

Le specifiche tecniche dei prodotti sono da considerarsi aggiornate alla data di pubblicazione; il Produttore si riserva il diritto di apportare modifiche in qualsiasi momento e senza preavviso, declinando ogni responsabilità per danni diretti o indiretti a persone o cose derivanti da inesattezze, errori materiali od omissioni nei dati forniti, i quali non costituiscono impegno contrattuale

MOBILFER MOVOT